ФД.64В.776.003

Ra 3,2 (√)

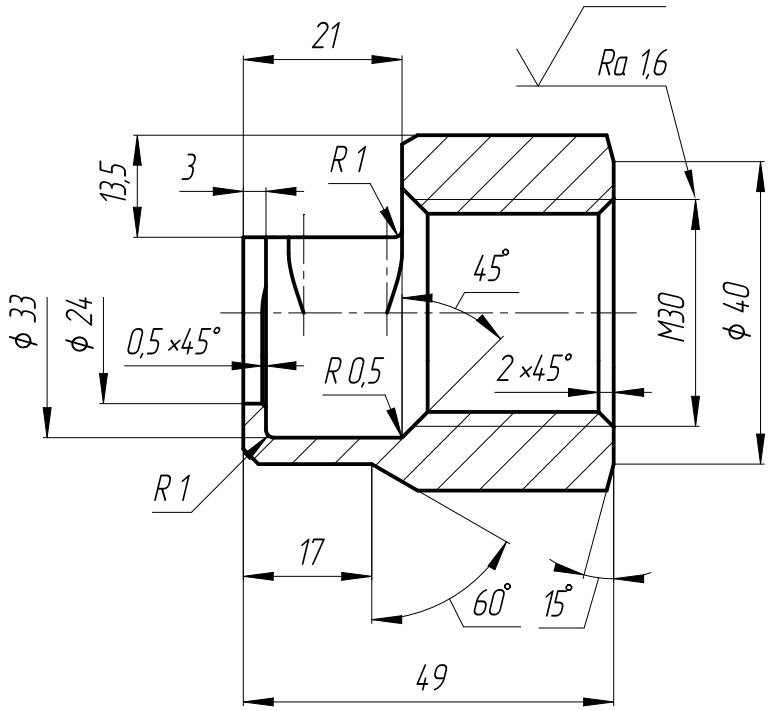

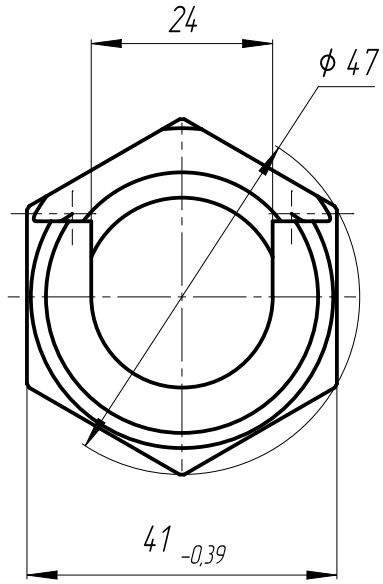

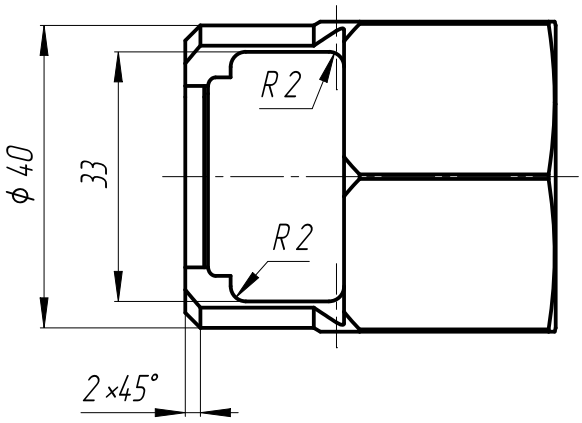

1. Допускается изготовить из круга.
2. Общие допуски по ГОСТ 30893.1–2002: H14, h14, ± IT14/2.

Изм.	Лист	№ докум.	Подп.	Дата
Разраб.		Судаков		21.08.2014
Пров.		Абросов		21.08.2014
Т.контр.				
Рук.		Капитонов		21.08.2014
Н.контр.		Саленок		21.08.2014
Утв.				

ФД.64В.776.003

Гайка

Лит.	Масса	Масштаб
И	0,24	1:1

Лист | Листов 1

Шестигранник 41 ГОСТ 2879–2006 / 14Х17Н2-Б ГОСТ 5949–75

ФЦЯРБ

Перв. примен.

Справ. №

Подп. и дата

Инв. № дубл.

Взам. инв. №

Подп. и дата

Инв. № подл. 01956

Копировал

Формат А4